LUMINÁRIA DE SINALIZAÇÃO CANAL DE SUEZ

ELETRONAVAL®

IP 56

WATERPROOF

TGVP

Características Técnicas:

. Fabricado em aço inoxidável;
. Gaxetas de vedação em neoprene resistentes ao calor e ao envelhecimento;
. Fixação através de 3 furos com Ø7mm cada;
. Porta-lâmpada E-27 de porcelana para lâmpada incandescente até 60W;
. 1 prensa cabo de 1" BSP para cabos de Ø14 a 16mm;
. Globo de vidro transparente, vermelho ou verde (à definir);
. Visibilidade: 3mn.
. Acabamento do corpo na cor cinza claro.

Sugestões de uso: Aplicação em navios com comprimento de 50 metros ou mais para navegação dentro das regras do Canal de Suez ou como luz de sinalização em navegação noturna.

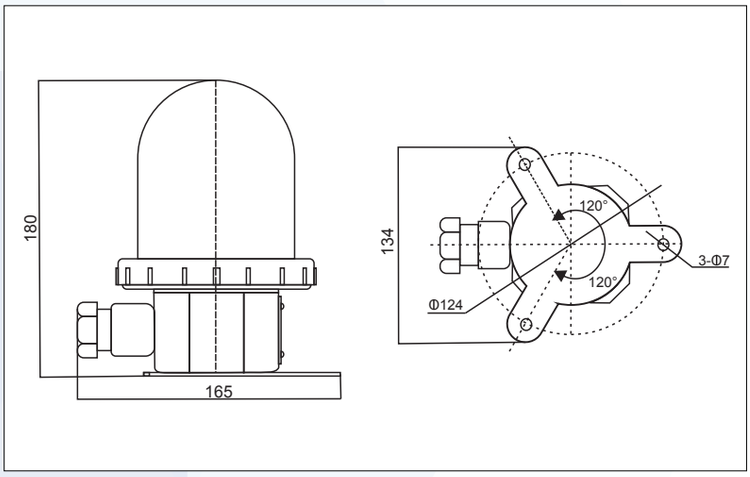

Imagens meramente ilustrativas. Produtos sujeitos a disponibilidade de estoque.

Fabricado de acordo com as normas abaixo:
1. Conforme as REGRAS INTERNACIONAIS PARA PREVENÇÃO DE COLISÃO NO MAR, 1972 e NORMAS DO GRAU DE ENTRADA PARA NAVIOS DE AÇO.
2. Conforme a norma GB/T3028 de condições técnicas de luzes de sinalização para uso marítimo.

Indicado para Industria Naval.

Peso aproximado: 1,700kg

Disponível nas cores:

Vermelho

Verde

Transparente

VISANDO MELHORIAS DE SEUS PRODUTOS, A ELETRONAVAL PODERÁ FAZER ALTERAÇÕES SEM PRÉVIO AVISO.

SUEZ SIGNAL LIGHT

ELETRONAVAL®

Technical Features:

IP 56

WATERPROOF

TGVP

. Body stainless steel;
. Neoprene gaskets resistant to heat and aging;
. Fixed by 3 holes Ø7mm;
. Porcelain socket E-27 for incandescent lamp up to 60W;
. 1 cable gland 1" BSP for cables from Ø14 to 16mm;
. Transparent, red or green globe glass (by resquest);
. Visibility: 3n.m
. Eletrostatic finish paint in clear gray color.
.
Suggested use: Applied to the ships whit the length 50m or above 50m as lamps signal liaison when night navigation, and for the signal identification fot navigation and for rules of Suez Canal.

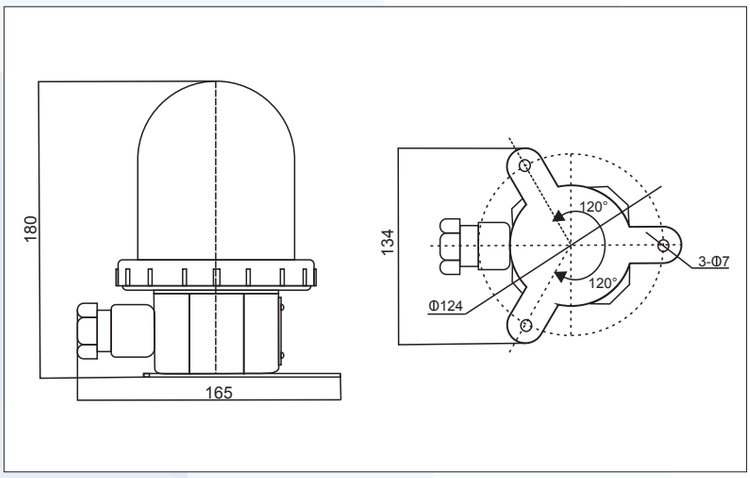

Photo for illustration only.

Adopt Standard:
1. Conform to THE INTERNACIONAL REGULATIONS FOR PREVENTINGS COLLISION AT SEA, 1972 and GRADE ENTRY NORMS FOR STEEL SHIPS.
2. Conform to the standard GB/T3028 of marine electric signal light's technical condition.

Indicated for Naval Industries.

Estimated Weight: 1,700kg

Available in colors:

Red

Green

Transparent